Escritorio

Model: **AK-MB-06**

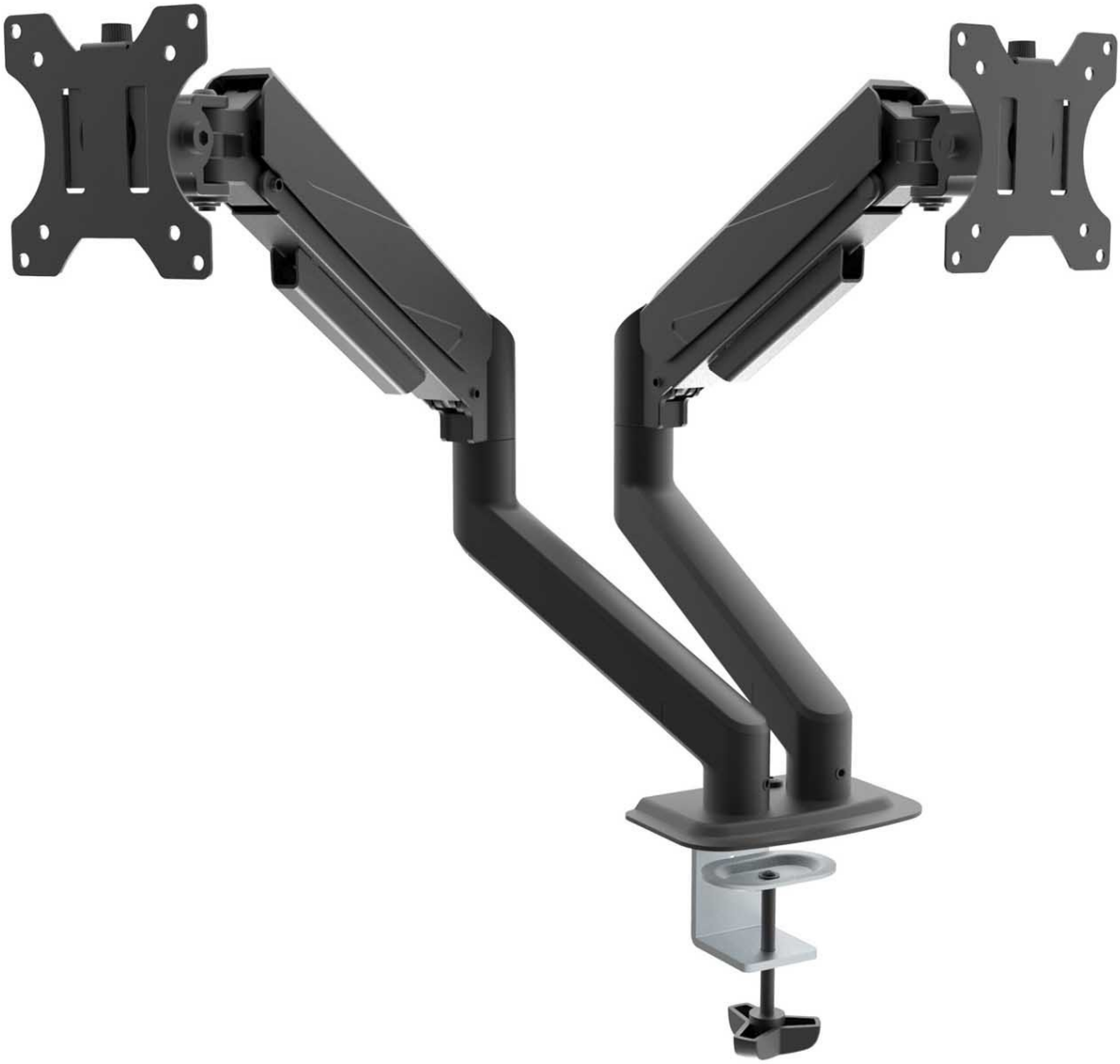

Código de producto	AK-MB-06
Tipo de producto	Escritorio
Estándar VESA	100x100 mm, 75x75 mm
Rotación	360°
Inclinación	+90° / -45°
Máxima carga	2x 10 kg
PIVOT funktsioon	Si
Tamaño de la pantalla	15" - 32"
Color del producto	Negro
Tamaño del paquete (L x AN x AL)	400 x 250 x 250 mm
Peso neto	3.4 kg
Peso bruto	3.9 kg
Código EAN	5901720139771
Garantía	24 meses

Descripción

El soporte para monitor de gas de doble brazo Akyga® AK-MB-06 es una solución avanzada que combina funcionalidad con un diseño elegante. Es ideal para entornos de trabajo exigentes. Gracias a sus dos brazos independientes, el soporte permite la instalación de dos pantallas, cada una con un tamaño **máximo de hasta 32 pulgadas**, lo que proporciona una gran flexibilidad en la configuración del puesto de trabajo. Un sistema de resorte de gas garantiza un ajuste suave y preciso de la posición de cada monitor, lo que mejora notablemente la comodidad del usuario.

Sistema universal de montaje de monitores VESA

El soporte para monitor AK-MB-06 está equipado con un sistema de montaje VESA universal que permite fijar fácilmente monitores con una distancia entre orificios de **100x100 mm** o **75x75 mm**. Esto hace que el soporte sea compatible con la mayoría de los monitores modernos disponibles en el mercado. Además, el montaje directo en el escritorio garantiza la estabilidad y durabilidad del diseño, lo que es crucial para un uso seguro y duradero del equipo.

Flexibilidad y comodidad

El soporte de sobremesa ofrece una flexibilidad excepcional, gracias a sus dos brazos sobre resortes de gas. Cada brazo permite el ajuste independiente **del ángulo de inclinación**, **la altura** y **la rotación**, lo que permite la colocación perfecta de la pantalla para satisfacer las necesidades individuales. **La función PIVOT** permite cambiar fácilmente la orientación del monitor de horizontal a vertical para una mayor versatilidad y comodidad en diversos escenarios de trabajo.

Estilo y calidad de construcción

El soporte para monitor combina un diseño moderno con una sólida fabricación. Fabricado con materiales de alta calidad, garantiza durabilidad y estabilidad, mientras que el diseño estético encaja perfectamente en cualquier espacio de oficina moderno. **El sistema de gestión de cables** integrado elimina eficazmente el desorden y los cables enredados, dando a su estación de trabajo un aspecto ordenado y profesional.

Versatilidad de uso

El soporte AK-MB-06 es perfecto para diversos entornos de trabajo, desde oficinas hasta espacios de coworking y estudios de diseño. En una oficina doméstica, permite un uso eficiente de dos monitores, mejorando la ergonomía y la organización del espacio de trabajo. En los espacios de coworking, donde la flexibilidad y el ahorro de espacio son esenciales, los brazos dobles permiten configurar cómodamente los monitores para distintos usuarios. Los profesionales y creativos apreciarán la flexibilidad en la configuración de la pantalla, que mejora la productividad al trabajar en proyectos complejos. Gracias a su versatilidad y funcionalidad, el soporte AK-MB-06 mejora significativamente la comodidad y la organización del espacio de trabajo en diversos contextos.