Accesorios

Model: **AK-CA-44**

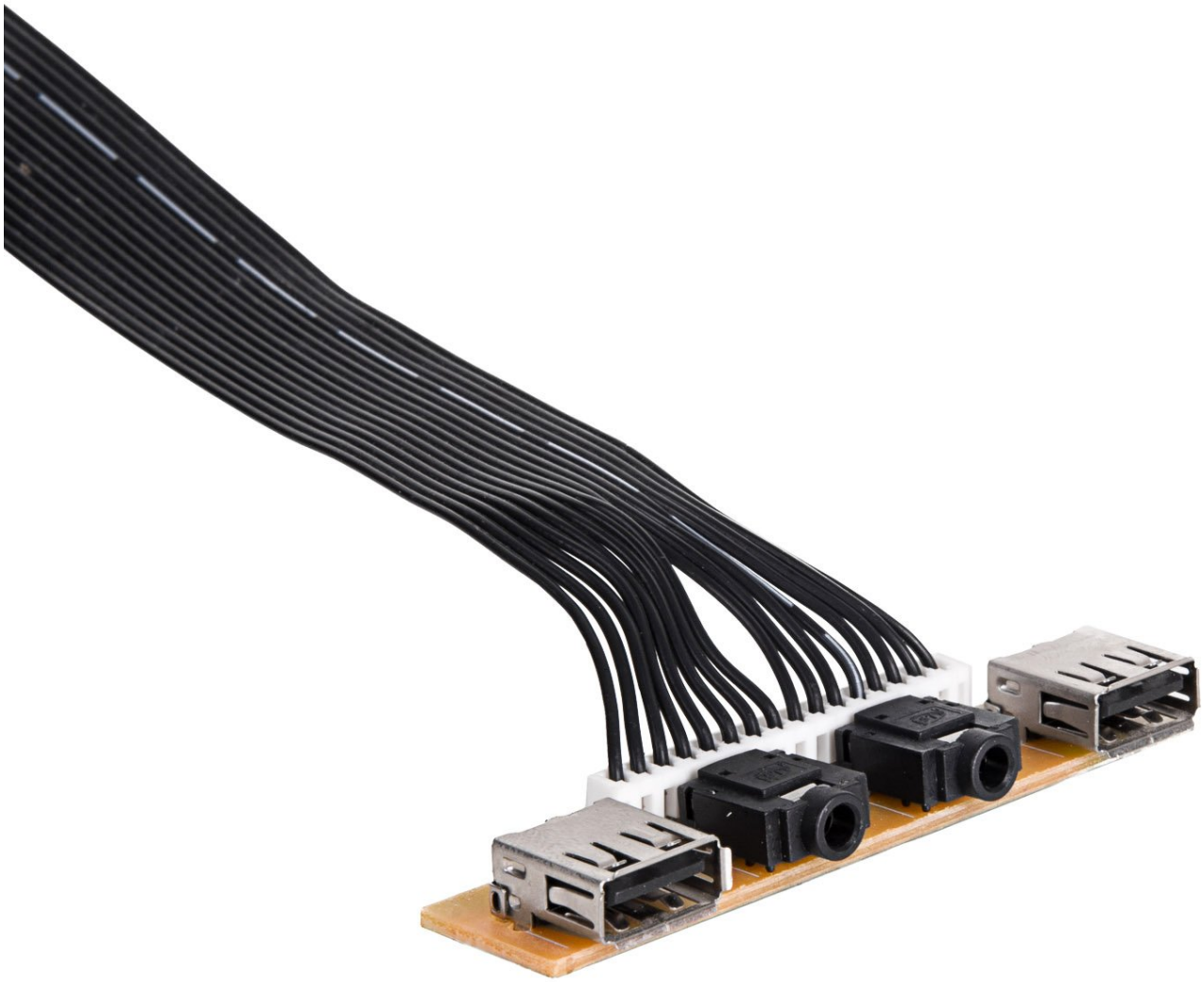

Código de producto	AK-CA-44
Tipo de producto	Accesorios
Número de puertos USB 2.0 en el panel frontal	2 uds
Toma de audio en el panel frontal	1 ud
Toma de micrófono en el panel frontal	1 ud
Longitud del cableado	65 cm
Paquete	UniBag
Tamaño del producto (L x AN x AL)	198 x 140 x 27 mm
Tamaño del paquete (L x AN x AL)	199 x 141 x 28 mm
Peso neto	68.9 g
Peso bruto	75.9 g
Código EAN	5901720133281
Garantía	24 meses

Descripción

El panel frontal Akyga® AK-CA-44 diseñado para instalarse en cajas de computadoras como parte de servicio o reemplazo, consta de dos puertos USB 2.0, auriculares y entradas de micrófono. Los puertos USB 2.0 son perfectos para conectar un mouse inalámbrico, teclado, medio de almacenamiento externo u otros dispositivos periféricos.
Las entradas de audio permiten conectar altavoces o auriculares de micrófono. El panel funciona de acuerdo con el sistema Audio HD. La longitud del cable de 65 cm permite una fácil conexión y disposición de los cables dentro de la carcasa.
El panel es genial como reemplazo de piezas rotas, así como en caso de necesitar tener más puertos USB. Es una solución ideal que se puede utilizar en los recintos de Akyga Midi Tower.

Dibujo

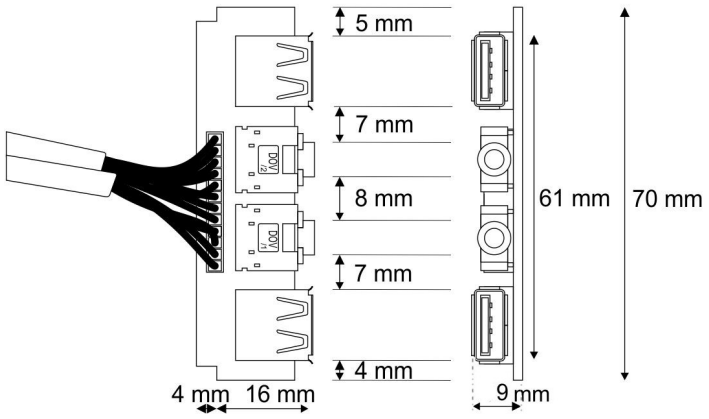
5 mm
7 mm
8 mm
7 mm
4 mm
4 mm
16 mm
9 mm
61 mm
70 mm

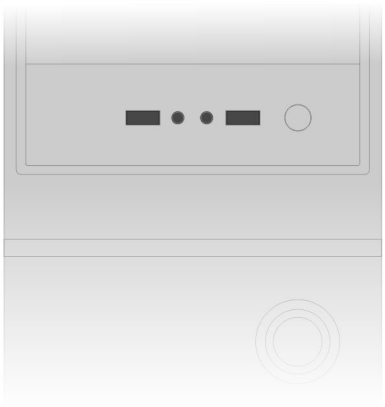

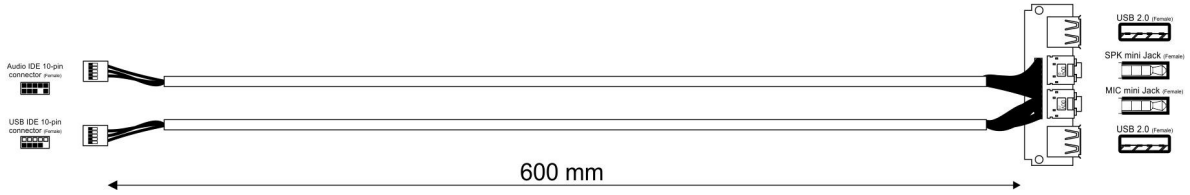
Audio IDE 10-pin connector (Female)
USB IDE 10-pin connector (Female)
USB 2.0 (Female)
SPK mini Jack (Female)
MIC mini Jack (Female)
USB 2.0 (Female)
600 mm